ԲԱՐԵԿԱՐԳՄԱՆ ԱՇԽԱՏԱՆՔՆԵՐԻ ԾԱՎԱԼՆԵՐ

հ/հ	ԱՇԽԱՏԱՆՔԻ ԱՆՎԱՆՈՒՄԸ	ՉԱՓԻ ՄԻԱՎՈՐ	ՔԱՆԱԿԸ
1	2	3	4
	I. ՀՈՂԱՅԻՆ ԱՇԽԱՏԱՆՔՆԵՐ		
1	ՄԻՆՉԵՎ 30 սմ ԽՈՐՈՒԹՅԱՄԲ ՀԱՆՈՒՅԹ ԲՈՒԼԴՈԶԵՐՈՎ ԵՎ ՏԵՂԱՓՈԽՈՒՄ ԼԻՑՔ 40Մ ՀԵՌԱՎՈՐՈՒԹՅԱՄԲ	$Մ^3$	250
2	ԵՏԼԻՑՔ	$Մ^3$	189
3	ՇԵՊԵՐԻ ՀԱՐԹԵՑՈՒՄ	$Մ^2$	78
4	ՏԱՐԱԾՔԻ ՀԱՄԱՀԱՐԹԵՑՈՒՄ, ՏՈՓԱՆՈՒՄՈՎ	$Մ^2$	3506
	II. ԱՎՏՈՃԱՆԱՊԱՐՀՆԵՐ ԵՎ ՍԱԼՎԱԾՔ /ՄԵՐՁԱՏԱՐ ՃԱՆԱՊԱՐՀ/		
1	ՃԱՆԱՊԱՐՀԻ ԾԱԾԿՈՒՅԹԻ ՏԱՇՏԱԿԻ ԿԱՌՈՒՑՈՒՄ 25սմ ՀԱՍՏՈՒԹՅԱՄԲ	$Մ^2/Մ^3$	775 /383/ / 194 /95.7/
2	ՉԱՓԱԶԱՏՎԱԾ ԽՃԵՆ ՀԻՄՔ h=17սմ	$Մ^3$	131.8 /65.11/
3	ՄԻՋՆԱՀԱՏԻԿ ԱՍՖԱԼՏԱԲԵՏՈՆԵ ՇԵՐՏԻ ԿԱՌՈՒՑՈՒՄ h=5սմ	$Մ^2$	775 /383/
4	ԲԱԶԱԼՏԵ ԵԶՐԱՔԱՐԵՐԻ 15x30սմ ՏԵՂԱԴՐՈՒՄ ԲԵՏՈՆԵ ՀԻՄՔԻ ՎՐԱ	$ԳԾ.Մ/Մ^3$	142.0 / /9.2/
5	ՄԱՅԹԵՐԻ ԾԱԾԿՈՒՅԹԻ ՏԱՇՏԱԿԻ ԿԱՌՈՒՑՈՒՄ h=15սմ	$Մ^2/Մ^3$	240.4 /36.06
6	ՉԱՓԱԶԱՏՎԱԾ ԽՃԵ h=12սմ	$Մ^3$	28.9
7	ԲԱԶԱԼՏԵ ԲՐԵԿՉԱՅԻ ԾԱԾԿ	$Մ^2$	240.4
8	ՑԵՄԵՆՏԵ ՇԱՂԱԽՈՎ h=8սմ	$Մ^2$	93.2
9	ԲԵՏՈՆԵ ՇԱՂԱԽՈՎ B12.5 h=10սմ	$Մ^2$	147.2
10	ԲԱԶԱԼՏԵ ԵԶՐԱՔԱՐԵՐԻ 10x20սմ ՏԵՂԱԴՐՈՒՄ ԲԵՏՈՆԵ ՀԻՄՔԻ ՎՐԱ	$ԳԾ.Մ/Մ^3$	437.7 / 21.9
	III. ԲԵՏՈՆԵ ԱՌՈՒ		
1	ԱՌՎԻ ՀՈՐԻ ՓՈՐՈՒՄ h=60սմ ԽՈՐՈՒԹՅԱՄԲ ԷՔՍԿԱՎԱՏՈՐՈՎ ԵՎ ՏԵՂԱՓՈԽՈՒՄՈՎ ԳՈՅՈՒԹՅՈՒՆ ՈՒՆԵՑՈՂ ԱՌՈՒՆ	$Մ^3$	58.5
2	ՉԱՓԱԶԱՏՎԱԾ ԽՃԵՆ ՀԻՄՔ h=10սմ	$Մ^3$	6.17
3	ԱՌՎԻ ԿԱՌՈՒՑՈՒՄ B25 ԴԱՍԻ ԲԵՏՈՆԻՑ	$Մ^3$	12.3
4	Մ400մմ ՄԵՏԱՂԱԿԱՆ ԽՈՂՈՎԱԿԻ ՏԵՂԱԴՐՈՒՄ	ԳԾ.Մ	5.5
5	ԳՐՈՒՆՏԻ ԵՏԼԻՑՔ	$Մ^3$	25.0
	IV. ԲԱՐԵԿԱՐԳՈՒՄ		
1	ԽԱՂԱՀՐԱՊԱՐԱԿ 10սմ ԱՎԱԶԵ ՇԵՐՏՈՎ	$Մ^2$	445.0
	V. ԱՂԲԱՐԿՂԵՐԻ ՏԵՂԱԴՐՄԱՆ ՀԱՐԹԱԿ		
1	ԲԵՏՈՆԵ ՀԻՄՔ B10 ԴԱՍԻ ԲԵՏՈՆԻՑ h=10սմ	$Մ^3$	0.68
2	ՊԱՏԻ ԿԱՌՈՒՑՈՒՄ ՄԵԿ ՇԵՐՏ h=1.5 մ, ՏՈՒՖ ՔԱՐԻՑ	$Մ^2$	11.25
3	ՊԱՏԻ ՍՎԱՂՈՒՄ ՑԵՄԵՆՏԱՎԱԶԱՅԻՆ ՇԱՂԱԽՈՎ 2ՍՄ ՀԱՍՏ.	$Մ^2$	24.5

ՏՎՅԱԼ ՆԱԽԱԳԻԾԸ ՄՇԱԿՎԱԾ Է ՀԱՄԱՁԱՅՆ ԳՈՐԾՈՂ ՆՈՐՄԵՐԻ ԵՎ ԿԱՆՈՆՆԵՐԻ

ԳԼԽԱՎՈՐ ՀԱՏԱԿԱԳԾԻ ԱՇԽԱՏԱՆՔԱՅԻՆ ԳԾԱԳՐԵՐԻ ԱՄՓՈՓԱԳԻՐ

	ԱՆՎԱՆՈՒՄԸ	ԾԱՆՈԹԱԳՐՈՒԹՅՈՒՆ
1	ԸՆԴՀԱՆՈՒՐ ՏՎՅԱԼՆԵՐ	ԳՀ - 1
2	ՈՒՂՂԱՁԻԳ ՀԱՏԱԿԱԳԾՈՒՄ	ԳՀ - 2
3	ՀՈՂԱՅԻՆ ԱՇԽԱՏԱՆՔՆԵՐԻ ՔԱՐՏԱԳՐԱՄ	ԳՀ - 3
4	ԳԼԽԱՎՈՐ ՀԱՏԱԿԱԳԻԾ, ՉԱՓԱԿԱՊՄԱՆ ԳԾԱԳԻՐ, ԲԱՐԵԿԱՐԳՈՒՄ, ԿԱՆԱՉԱՊԱՏՈՒՄ	ԳՀ - 4

ՀԱՆԳՈՒՅՑՆԵՐ

ՄԱՅԹԻ և ՍԻԶԱՄԱՐԳԻ ԿԱՊԱԿՑՈՒՄԸ

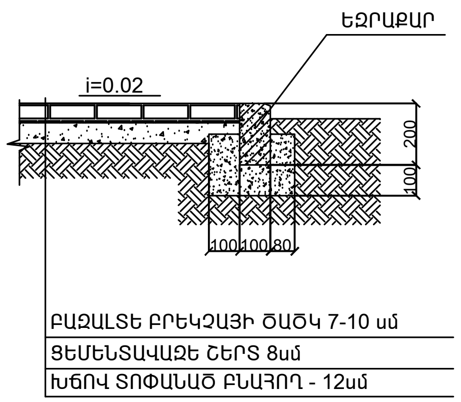

ԵՐԹԵՎԵԿԵԼԻ ՄԱՍԻ ԵՎ ՍԻԶԱՄԱՐԳԻ ԿԱՊԱԿՑՈՒՄԸ

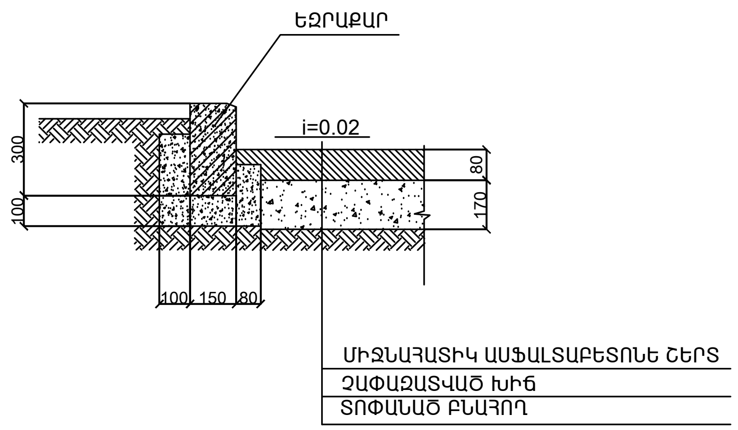

ՄԱՅԹԻ և ՍԻԶԱՄԱՐԳԻ ԿԱՊԱԿՑՈՒՄԸ ՇԵՆՔԻ ՇՈՒՐՋ (ՍԱԼՎԱԾՔ)

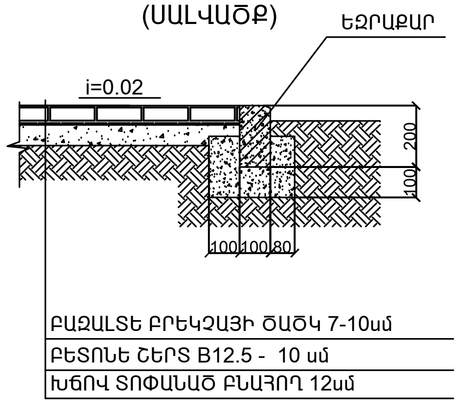

ԲԵՏՈՆԵ ԱՌՈՒ

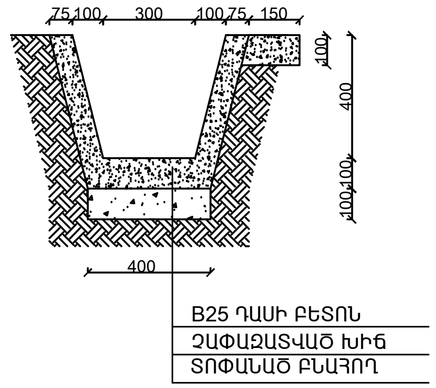

ԾՐԱԳՐԻ ԱՌԱՋԱԴՐԱՆՔ TGQ-01	ԳԵՂԱՐՔՈՒՆԻՔԻ ՄԱՐԶԻ ԾԱԿՔԱՐ ԳՅՈՒՂԻ ՄԱՆԿԱՊԱՐՏԵԶԻ ՎԵՐԱԿԱՌՈՒՑՈՒՄ			
	ՃԱՐՏԱՐԱՊԵՏԱՇԻՆԱՐԱՐԱԿԱՆ ՄԱՍ	ՓՈՒԼ	ԹԵՐԹ	ԹԵՐԹԵՐ
		ԱՆ	ԳՀ-1	4
ՆԱԽԱԳԾ. Հ. ՂՈՒԿԱՍՅԱՆ	ԳԼԽԱՎՈՐ ՀԱՏԱԿԱԳԻԾ ԸՆԴՀԱՆՈՒՐ ՏՎՅԱԼՆԵՐ	ԻՆԺԵՆԵՐԻՆԳ ԷՎՐՈՍ ՍՊԸ	ENGINEERING EVROS LLC	
ՊԱՇՏՈՆ / ԱԶԳԱՆՈՒՆ / ՍՏՈՐԱԳՐ.				